WB S + Office

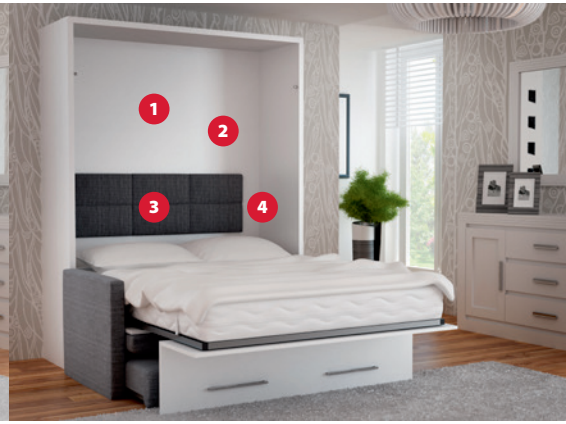

WB & Sofa

LEHRNEN SIE UNSERE MÖGLICHKEITEN KENNEN UND ENTSCHEIDEN SIE SELBER

Das Schrankbett System ist ein technisch und strukturell hoch entwickelter Mechanismus, der auf professionelle Montagelinien unter höhsten Sicherheitsvorkehrungen hergestellt wird. Das System wir später in einem speziell konstruierten Schrank versteckt.

In der geschlossenen Form ist dieses Verwandlungssystem ein echter Blickfang Ihrer Wohnung und mit der richtig ausgewählten Matratze bietet ein einen hochen Schlafkomfort.

Als führendes Unternehmen exclusiver Schrankbetten bieten wir eine breite Palette von 25 Mechaniken und uber 800 Schrankonfigurationen in verschiedenen Breiten und in 150 Dekoren mit Erweiterungsmodulen an.

EGGER Hettich blum FARGOTEX GROUP MADE IN EU

WB & Sofa

1

Led 40 - zwei einzeln einschaltbare Lampen mit integriertem Switch und Dimmer Funktion.

2

"H"- Regal

"I" - Regal

WB & Sofa

3

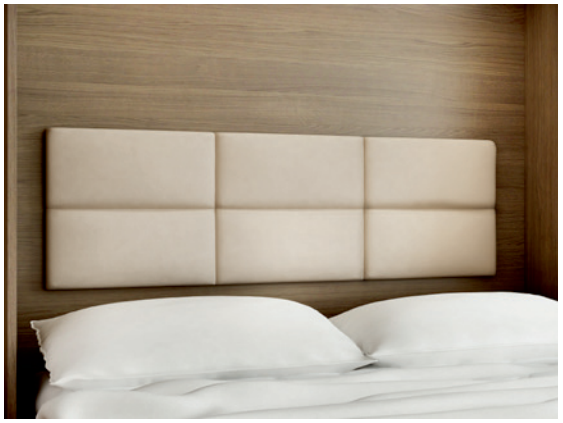

Moderno - Kopfpolster

Retro - Kopfpolster

Bali - Kopfpolster

4

USB charger - exclusives Ladegerät

M2 - Bluetooth Audiosystem mit 2x ausfahrbahren USB Ladegeräten

WB & Sofa Classic

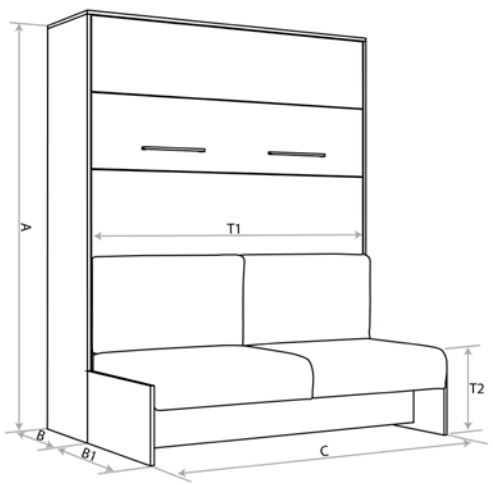

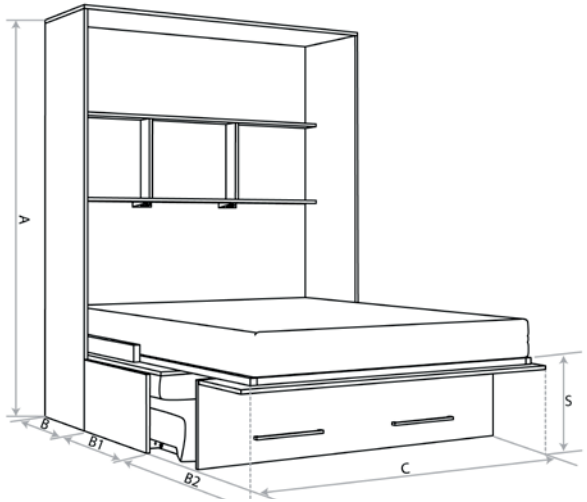

mm	140x200	160x200
A	2076	2076
B	604	604
B1	750	750
B2	821	821
C	1604	1804
T2	460	460
S	430	430

Modellbreiten

140x200cm
160x200cm

Techniche Daten

- pulverbeschichteter 30x30mm Bettrahmen
- 2 Reihen mit 17 Federholzleisten 52x8mm
- Schlafhöhe (ohne Matratze) 43 cm
- Matratzenstärke bis zu 20 cm
- Belastbarkeit bis 110 kg pro Person
- max Matratzengewicht bis 35kg

Matratzengewicht

min/max Matratzengewicht (bis 20cm Stärke)		
szerokość	**140x200cm**	**160x200cm**
min	25kg	30kg
max	30kg	35kg
Zulässige Belastbarkeit ohne Matratze		
max	220kg	220kg

Die angegebenen Abmessungen sind mit gewisser Toleranz, insbesondere bei Polsterelementen.

WB & Sofa Trend

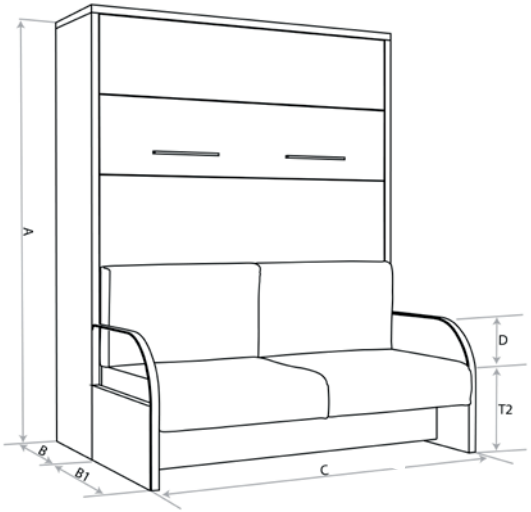

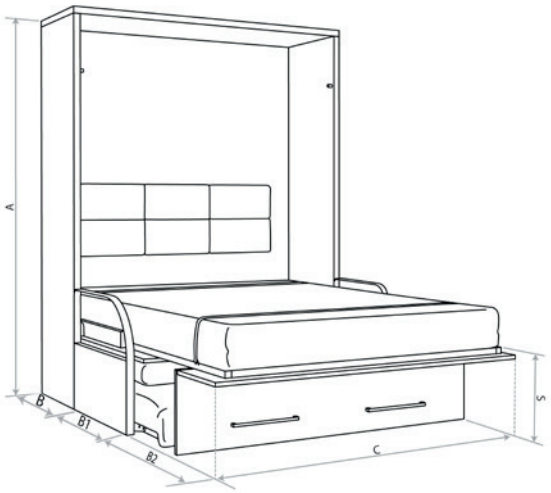

mm	140x200	160x200
A	2096	2096
B	604	604
B1	750	750
B2	821	821
C	1640	1840
D	300	300
T2	460	460
S	430	430

Modellbreiten

140x200cm
160x200cm

Techniche Daten

- pulverbeschichteter 30x30mm Bettrahmen
- 2 Reihen mit 17 Federholzleisten 52x8mm
- Schlafhöhe (ohne Matratze) 43 cm
- Matratzenstärke bis zu 20 cm
- Belastbarkeit bis 110 kg pro Person
- max Matratzengewicht bis 35kg

Matratzengewicht

min/max Matratzengewicht (bis 20cm Stärke)		
szerokość	**140x200cm**	**160x200cm**
min	25kg	30kg
max	30kg	35kg
Zulässige Belastbarkeit ohne Matratze		
max	220kg	220kg

Die angegebenen Abmessungen sind mit gewisser Toleranz, insbesondere bei Polsterelementen.

WB & Sofa Soft

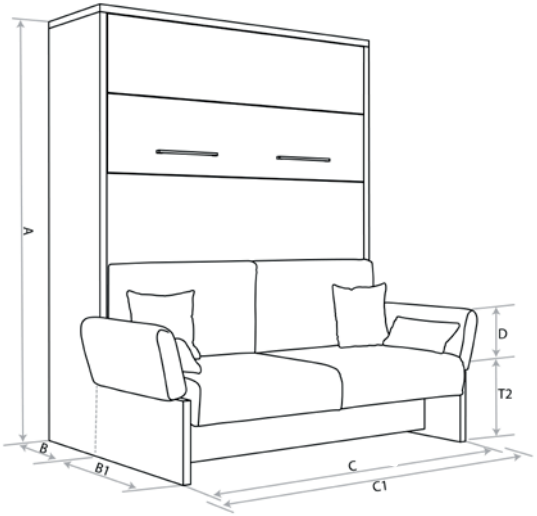

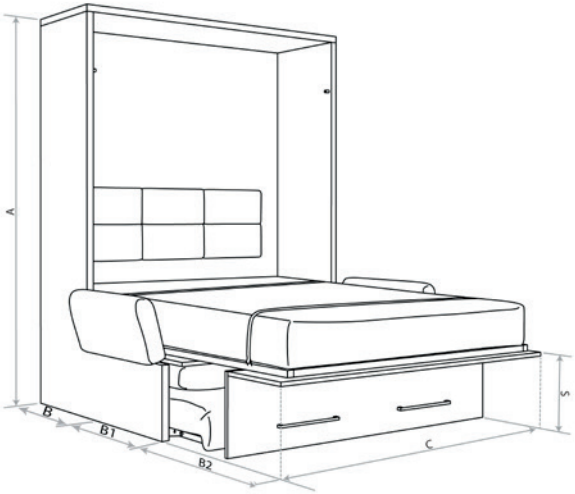

mm	140x200	160x200
A	2096	2096
B	604	604
B1	750	750
B2	821	821
C	1640	1840
C1	1880	2080
D	200	200
T2	460	460
S	430	430

Modellbreiten

140x200cm
160x200cm

Techniche Daten

- pulverbeschichteter 30x30mm Bettrahmen
- 2 Reihen mit 17 Federholzleisten 52x8mm
- Schlafhöhe (ohne Matratze) 43 cm
- Matratzenstärke bis zu 20 cm
- Belastbarkeit bis 110 kg pro Person
- max Matratzengewicht bis 35kg

Matratzengewicht

min/max Matratzengewicht (bis 20cm Stärke)		
szerokość	**140x200cm**	**160x200cm**
min	25kg	30kg
max	30kg	35kg
Zulässige Belastbarkeit ohne Matratze		
max	220kg	220kg

Die angegebenen Abmessungen sind mit gewisser Toleranz, insbesondere bei Polsterelementen.

WBS Sofa Prestige

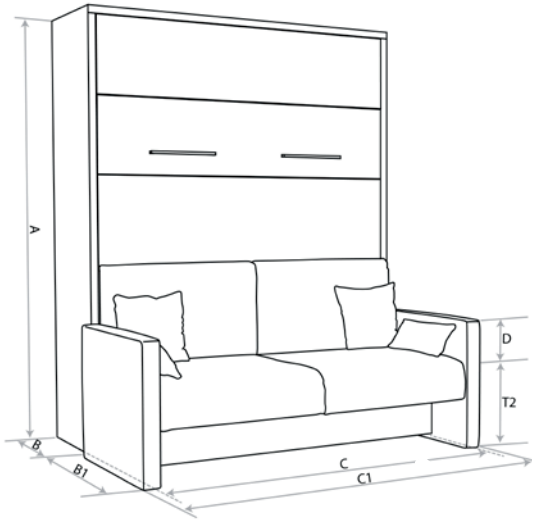

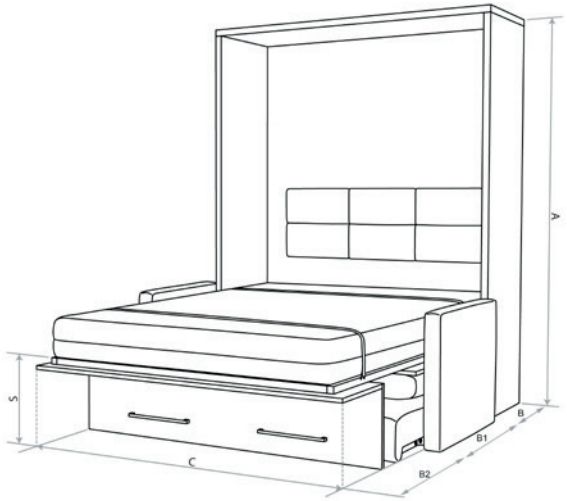

mm	140x200	160x200
A	2096	2096
B	604	604
B1	750	750
B2	821	821
C	1640	1840
C1	1720	1920
D	300	300
T2	460	460
S	430	430

Modellbreiten

140x200cm
160x200cm

Techniche Daten

- pulverbeschichteter 30x30mm Bettrahmen
- 2 Reihen mit 17 Federholzleisten 52x8mm
- Schlafhöhe (ohne Matratze) 43 cm
- Matratzenstärke bis zu 20 cm
- Belastbarkeit bis 110 kg pro Person
- max Matratzengewicht bis 35kg

Matratzengewicht

min/max Matratzengewicht (bis 20cm Stärke)		
szerokość	**140x200cm**	**160x200cm**
min	25kg	30kg
max	30kg	35kg
Zulässige Belastbarkeit ohne Matratze		
max	220kg	220kg

Die angegebenen Abmessungen sind mit gewisser Toleranz, insbesondere bei Polsterelementen.

WBS + Office

WBS + Office

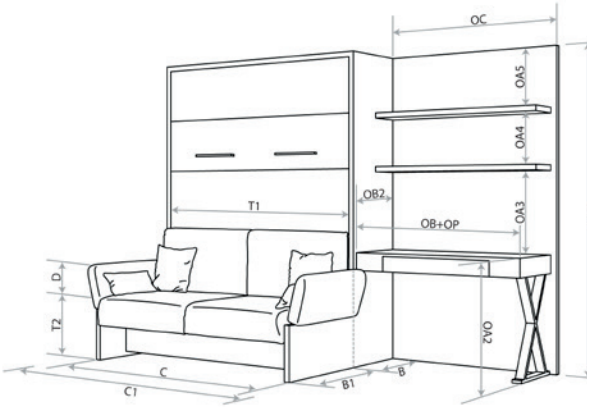

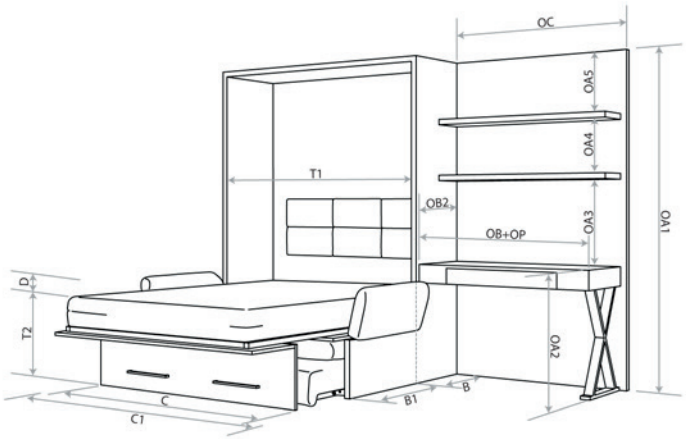

Modellbreiten

140x200cm
160x200cm

Techniche Daten

- pulverbeschichteter 30x30mm Bettrahmen
- 2 Reihen mit 17 Federholzleisten 52x8mm
- Schlafhöhe (ohne Matratze) 43 cm
- Matratzenstärke bis zu 20 cm
- Belastbarkeit bis 110 kg pro Person
- max Matratzengewicht bis 35kg

mm	140x200	160x200
A	2096	2096
B	604	604
B1	750	750
B2	821	821
C	1640	1840
C1	1880	2080
D	200	200
T2	460	460
S	430	430
OFFICE - für jedes Modell WBS		
OC	1200	
OB2	530	
OA5	380	
OA4	335	
OA3	525	
OA2	765	
OA1	2076 / 2096	
Ob+OP	1160	
Schreibtischdicke 120mm		
Schublade 755x460mm, Tiefe 75mm		

Matratzengewicht

min/max Matratzengewicht (bis 20cm Stärke)		
szerokość	**140x200cm**	**160x200cm**
min	25kg	30kg
max	30kg	35kg
Zulässige Belastbarkeit ohne Matratze		
max	220kg	220kg

Die angegebenen Abmessungen sind mit gewisser Toleranz, insbesondere bei Polsterelementen.